Adam
meble

INSTRUKCJA MONTAŻU
ASSEMBLY INSTRUCTION

Do montażu potrzebne są :

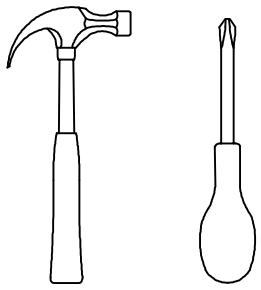

SYSTEM KOALA
KOMODA CL2

ZASADY UZYTKOWANIA MEBLI:

1.Meble powinny być użytkowane zgodnie z ich konstrukcją i przeznaczenlem.
2.Meble powinny być przechowywane i używane w odpowiednich warunkach tj. mie należy dopuszczać do nadmiernego przegrzewania (przesuszenia), unikać wilgoci (zamoczenia, przemarzania).
3.Meble powinny być używane w pomieszczeniach suchych i zabiezpieczonych przed szkodliwymi wpływami atmosferycznymi oraz bezpośrednim działaniem promieni słonecznych.
4.Mebli nie należy ustawiać w odległości mniejszej jak 1 metr od czynnych grzejników.

NIE UWZGLĘDNIA SIĘ ZGŁOSZEŃ REKLAMACYJNYCH OBEJMUJĄCYCH:

1.Uszkodzenla powstałe w wynlku nlewłaśclwego przewozu bądź przenoszenia mebli oraz złego montażu, jak równiez wynikłe po sprzedaży ze zdarzeń losowych i innych okoliczności.
2.Uszkodzenia powstałe w wyniku niewłasciwego użytkowania, przechowywania i konserwacji, jak również po stwierdzeniu napraw przez osobę nieupoważnioną.
3.Wady i uszkodzenia w nastepstwie których obniżono cenę wyrobu.

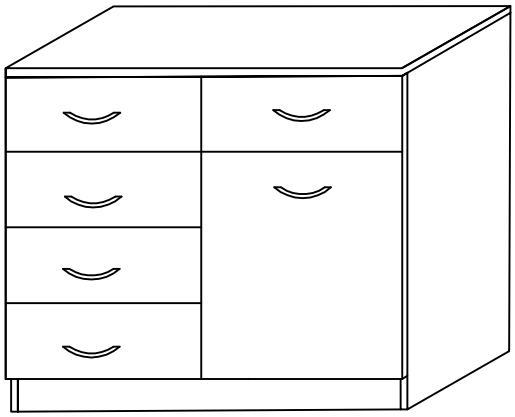

UWAGA !

W dniu zakupu mebli należy sprawdzić (najlepiej w sklepie) stan zakupionych mebli tzn.:
1.Czy towar jest zgodny z zamówieniem
2.Czy elementy nie są uszkodzone i czy ich ilość wraz z akcesoriami jest zgodna z poniższym wykazem

Opis form	Wykaz formatek	Wymiar (mm)	Ilość
A	noga	930x360	2
B	blat	850x365	1
C	polki	388x330	1
D	dno	814x360	1
E	przegroda	634x340	1
F	tyl	362,372,383x120	5
G	boczki	300x120	10
H	przod	408,402x193	5
I	cokol	814x60	1
J	drzwi	627x402	1
K	POLKA	814x360	1
L	wspornik szufl.	408x100	2
M	przegrodka	340x200	1
N	plecy HDF szufl	370,360,381x325	5
P			
R	plecy HDFszafki	205,655x845	2

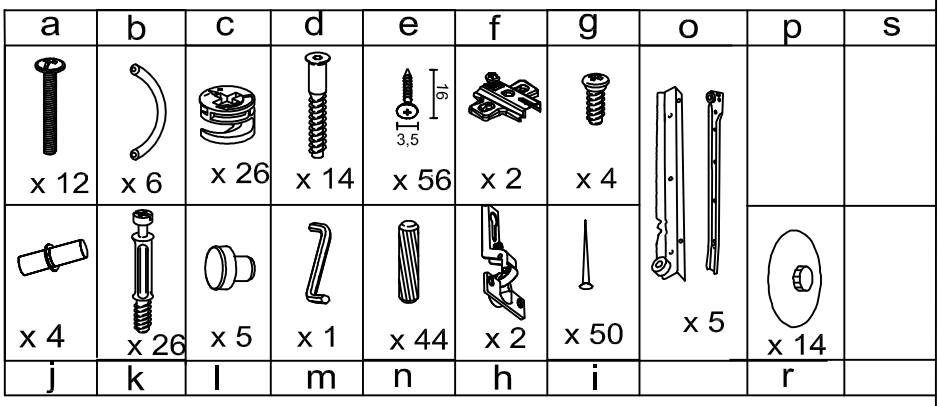

UWAGA !

KROK 1: montujemy akcesoria tzn. nabijamy kołki drewniane, wkręcamy mimosrody itd. do poszczególnych elementów.

KROK 2: łączymy elementy (L) i (E) i (A) nastepnie (K) i (M) .

KROK 3: tworzymy zarys bryły z łączenia (L,E) i (K,M) razem i kolejno dołaczamy elementy (D) ,(I) , (A) , (B) , (C)

KROK 4: składamy szuflade i razem z drzwiami obsadzamy.
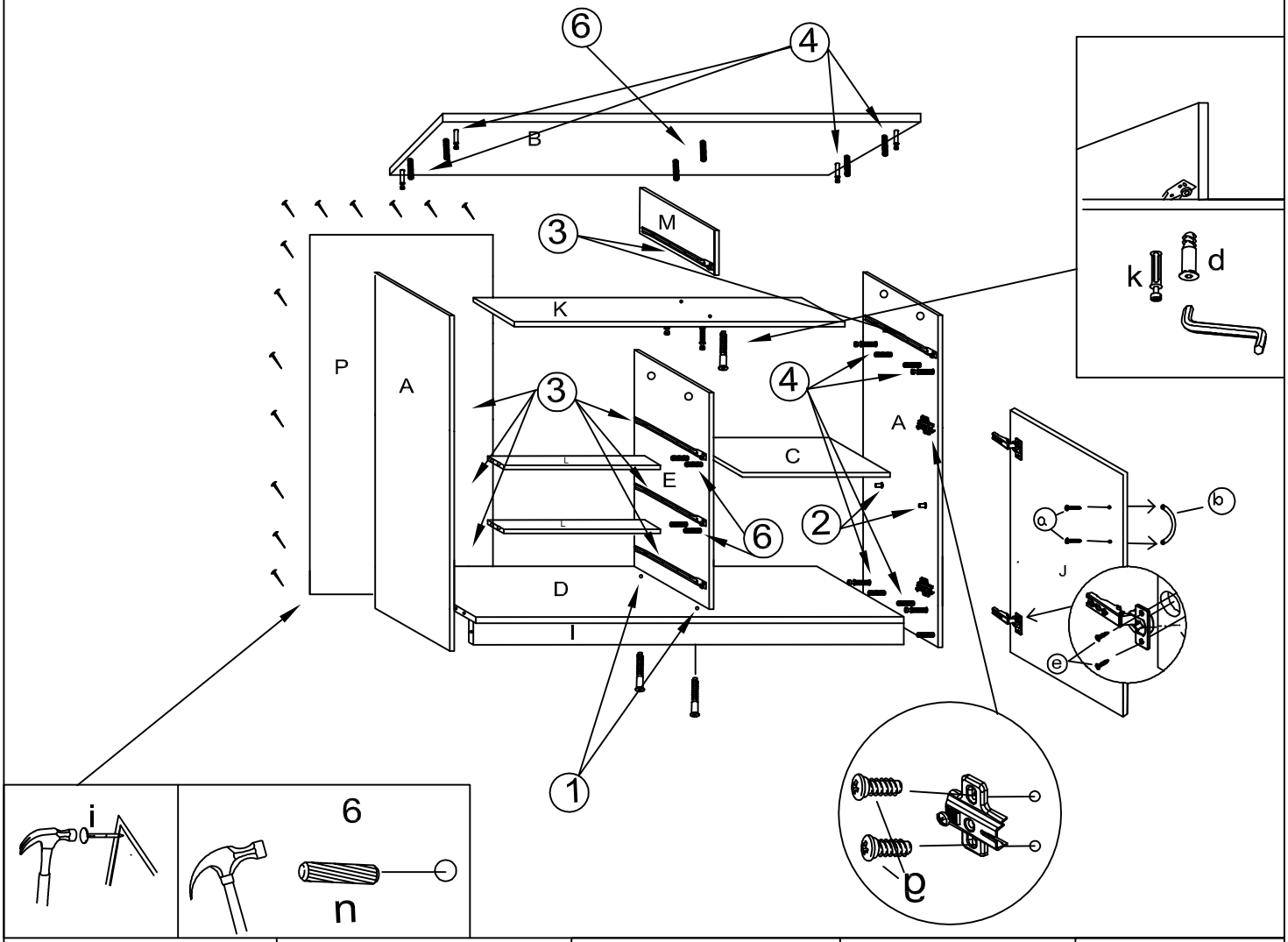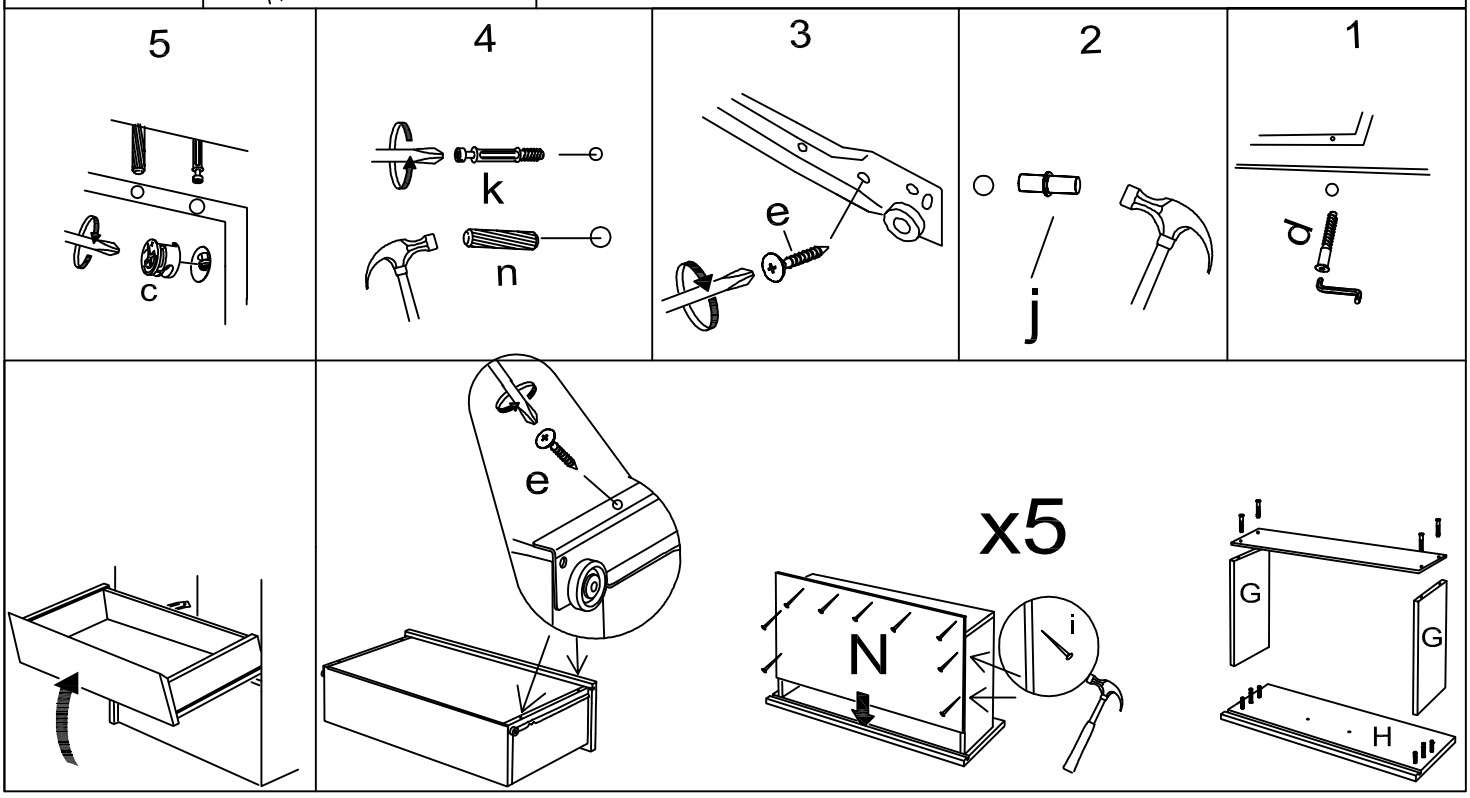
UWAGA WAŻNA KOLEJNOŚC MONTAŻU , POSTĘPUJ WEDŁUG INSTRUKCJI.